Item

A920

Οδηγίες Τοποθέτησης Κρεμάστρας Οροφής Ντουλάπας

1. Προετοιμασία πριν την τοποθέτηση

1>Πάρτε τα παρακάτω: κατσαβίδι, μολύβι, χάρακα.
2>Σχηματίστε τη γραμμή τοποθέτησης του μηχανισμού και τη γραμμή κέντρου.

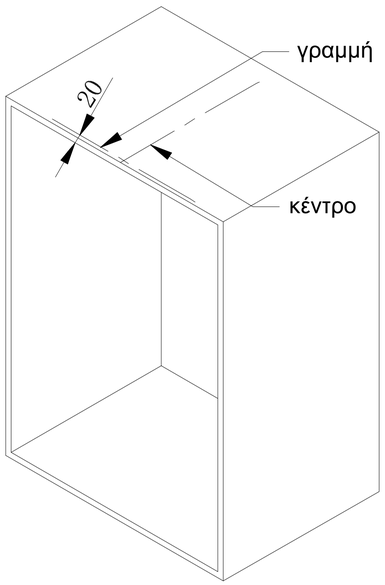

2. Θέση μηχανισμού

1>Τοποθετήστε τον μηχανισμό σύμφωνα με το σχέδιο.
Σημείωση: αν πρόκειται να τοποθετήσετε τον μηχανισμό σε ενδιάμεσο ράφι, για την ευκολία σας αφαιρέστε το ράφι από τη ντουλάπα, τοποθετήστε το μηχανισμό και επαναφέρετε το ράφι στην αρχική του θέση.

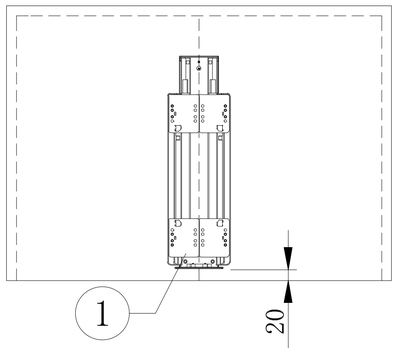

3. Τοποθέτηση μηχανισμού

1>Πιέστε καλά τον οδηγό στο ράφι, τραβήξτε την κρεμάστρα να ανοίξει και ασφαλίστε τον μηχανισμό με 8 βίδες.

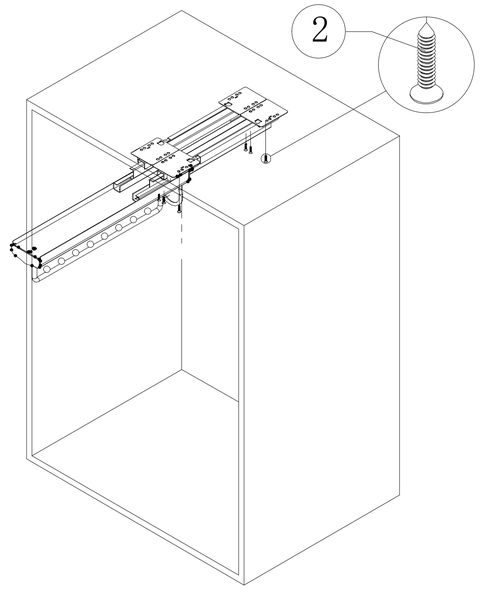

4. Τοποθέτηση του καλύμματος του οδηγού

1>Τοποθετήστε το κάλυμμα για τον οδηγό όπως στη φωτογραφία, υπάρχει αριστερό και δεξί μέρος.

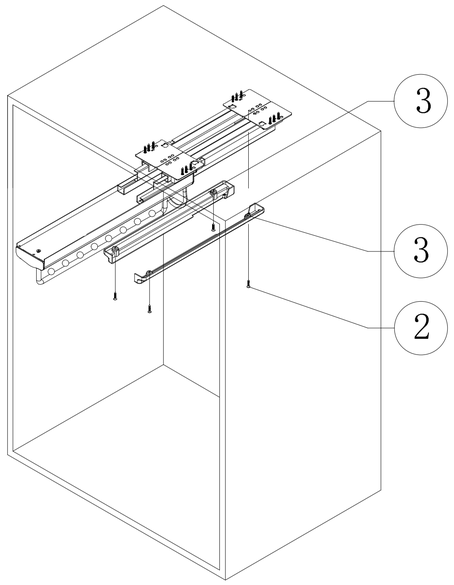

5. Τοποθέτηση μικρών αξεσουάρ

1>Το αξεσουάρ 4 όπως φαίνεται στη φωτογραφία, τοποθετείται στο κάλυμμα του οδηγού.
Υπάρχει αριστερό και δεξί.

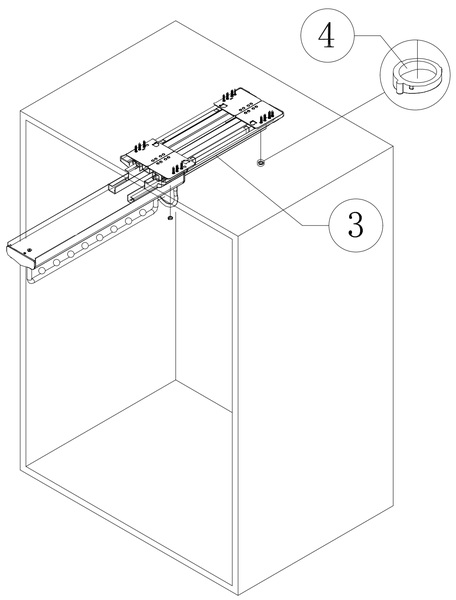

6. Έτοιμο!

1>Αφού ολοκληρώθηκε η τοποθέτηση κλείστε την κρεμάστρα οροφής.

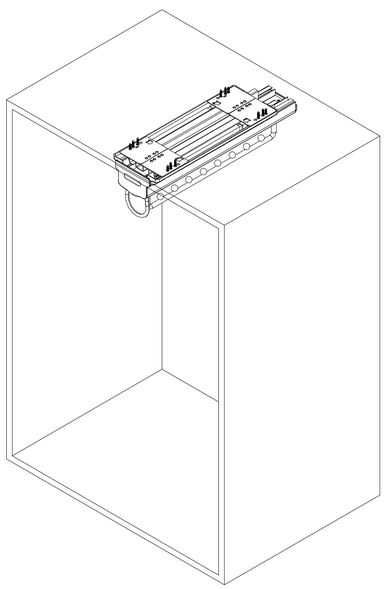

Λίστα εξαρτημάτων

No.	Περιγραφή	QTY		
1	κρεμάστρα οροφής	1 σετ		
2	ST3.9 βίδες	12 τεμ		
3	κάλυμμα	1 ζευ		
4	μικρά αξεσουάρ	2 ζευ		